REFLED
12V/24V DC

Seria Refled została zaprojektowana z wykorzystaniem nowoczesnych metod symulacyjnych w celu uzyskania najwyższej jakości produktu.

- produkt na bazie diod LED renomowanej amerykańskiej firmy CREE®
- IP68
- aktywna ochrona przed olśnieniem
- innowacyjny system odprowadzania ciepła
- front oprawy wykonany jest ze stali 316L
- Moc: 20 W

Zakres temperatury pracy	-20˚C ÷ +55˚C
Klasa szczelności IP	IP69K
Żywotność L80B10	≥ 60 000h
Odporność na uderzenia	IK10
Klasa ochronności	III
Podłączenie	0.5m
Okablowanie	H07RN-F 2X1.5
Ściemnianie	ON-OFF | System aktywnej ochrony oczu
Tolerancja strumienia świetlnego	±10%
Kąt rozsyłu	55˚

RYSUNKI TECHNICZNE

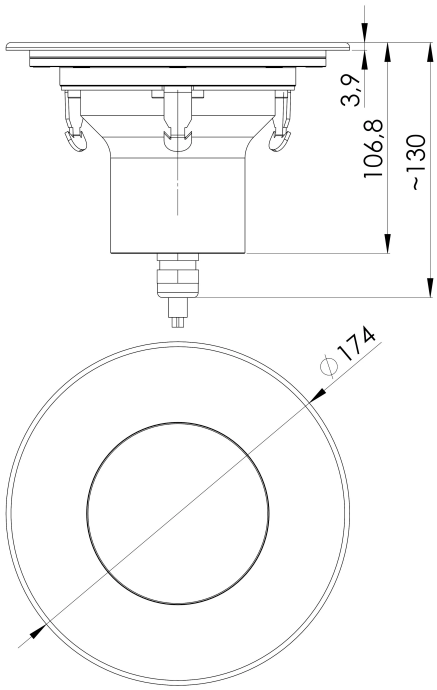

Niviss reserves the right to make technical changes without prior notice

Niviss reserves the right to make
technical changes without prior notice

REFLED
12V/24V DC

Zewnętrzne oprawy oświetleniowe LED firmy Niviss mogą być używane do oświetlania oraz iluminacji wielu miejsc i obiektów, między innymi takich jak:

- parki
- ogrody
- pomniki
- place
- fontanny

POŁĄCZENIE ELEKTRYCZNE

Podłączenie do zasilania należy wykonać przy wyłączonym zasilaniu.

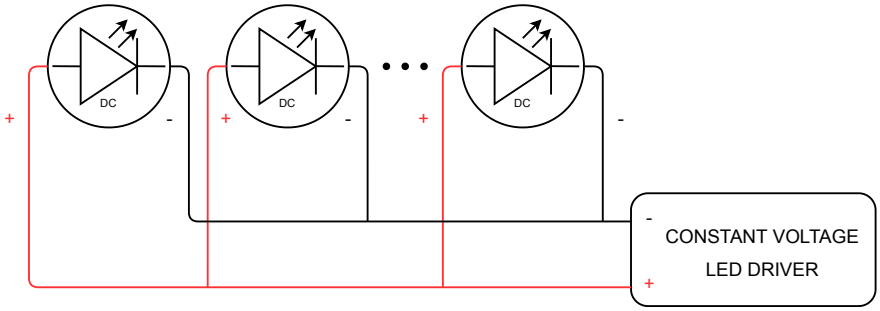

KOD PRODUKTU I SPECYFIKACJA TECHNICZNA WARIANTÓW

KODY PRODUKTÓW DOSTĘPNE SĄ W TABELI WARIANTÓW

OGÓLNE WARUNKI UŻYTKOWANIA

- Przed użyciem oprawy świetlnej należy upewnić się na jaki zakres napięć jest ona przeznaczona.
- Podłączenie do zasilania należy wykonać przy wyłączonym zasilaniu.
- Korzystać z odpowiednich gniazdek i wtyczek. Należy upewnić się, że gniazdka i wtyczki elektryczne są zgodne z napięciem i typem oprawy świetlnej.
- Stosować odpowiednie okablowanie do opraw świetlnych.
- Unikać przeciążenia obwodów elektrycznych, nie podłączając zbyt wielu opraw świetlnych do jednego gniazdka lub obwodu. Przed użyciem należy sprawdzić stan przewodu zasilającego i wtyczki pod kątem uszkodzeń lub zużycia.
- Podczas podłączenia oprawy świetlnej należy zwrócić uwagę na prawidłową polaryzację. Niewłaściwa polaryzacja może uniemożliwić prawidłowe działanie opraw świetlnych lub spowodować ich uszkodzenie.
- Montażu opraw świetlnych powinna dokonać osoba wykwalifikowana.
- Należy utrzymywać oprawy świetlne w czystości. Zanieczyszczenia i kurz mogą mieć negatywny wpływ na ich działanie.
- Postępować zgodnie z powyższym schematem podłączenia oprawy.
- Unikać bezpośredniej ekspozycji oczu na jasne źródło światła. Należy ustawić oprawy świetlne w sposób, który minimalizuje bezpośrednie naświetlenie oczu i/lub niekomfortowy poziom jasności.
- Upewnić się, że oprawa jest ustawiona na stabilnej powierzchni i trzymana z dala od materiałów łatwopalnych. Należy pozostawić wystarczającą ilość miejsca wokół oprawy, aby zapobiec przegrzaniu.
- Przechowywać z dala od ognia.

UWAGA DOTYCZĄCA ŚRODOWISKA!

Zabrania się wyrzucania przestarzałego i zużytego sprzętu elektrycznego i elektronicznego razem ze zwykłymi odpadami domowymi. Należy je odpowiednio posegregować i poddać recyklingowi. Stary sprzęt elektroniczny i elektryczny należy zwrócić do punktu zbiórki odpadów wyznaczonego przez firmę zajmującą się gospodarką odpadami. Zużyty sprzęt elektryczny i elektroniczny zostanie rozdzielony na materiały bazowe, które następnie zostaną poddane recyklingowi. Aby uzyskać więcej informacji na temat gospodarki odpadami, skontaktuj się z lokalnymi władzami, służbami zajmującymi się gospodarką odpadami lub sprzedawcą sprzętu elektronicznego i elektrycznego.

CONTACT: +48 58 781 33 99 sales@niviss.com www.niviss.com

Niviss reserves the right to make technical changes without prior notice

KOD PRODUKTU I SPECYFIKACJA TECHNICZNA WARIANTÓW

Indeks	[DEG]	[K]	Luminous flux [lm]	CRI/RA	[W]	Rodzaj zasilania	Korpus	Front	EAN	Kształt frontu
REFLED-20-WW-55-RD-SA-LV-R	55	3000	1200	≥80	20	12V/24V DC	Alu	SST	5905658701628	◯
REFLED-20-NW-55-RD-SA-LV-R	55	4000	1200	≥80	20	12V/24V DC	Alu	SST	5905658701635	◯
REFLED-20-WW-55-RD-SA-LV-R-HARD	55	3000	1200	≥80	20	12V/24V DC	Alu	SST	5905658701642	◯
REFLED-20-NW-55-RD-SA-LV-R-HARD	55	4000	1200	≥80	20	12V/24V DC	Alu	SST	5905658701659	◯
REFLED-20-WW-55-RD-SA-LV-R-IP69K	55	3000	1200	≥80	20	12V/24V DC	Alu	SST	5905658701666	◯
REFLED-20-NW-55-RD-SA-LV-R-IP69K	55	4000	1200	≥80	20	12V/24V DC	Alu	SST	5905658701673	◯
REFLED-20-WW-55-RD-SA-LV-R-EPSYS	55	3000	1200	≥80	20	12V/24V DC	Alu	SST	5905658701680	◯
REFLED-20-NW-55-RD-SA-LV-R-EPSYS	55	4000	1200	≥80	20	12V/24V DC	Alu	SST	5905658701697	◯

Niviss reserves the right to make technical changes without prior notice